Beschläge für Ganzglasanlagen

Einbaumaße für Rahmenteile / Construction dimensions for frame pivots

1 Zargenfalzmaß
2 Auflage Band nach DIN 18 111
3 Auflage Band
4 Zargenfalzmaß
5 Glasmaß
6 Mitte Falleneinlass
7 Norm 908 mm bei Türhöhe 1972 mm
8 Gegenkasten
9 Glasmaß Typ S
0 Glasmaß Typ N
q Bandbezugslinie nach DIN 18 268
w Oberkante Fertigfußboden (OKFF)

1 Frame rebate height
2 Standard hinge support to DIN 18 111
3 Standard hinge support
4 Frame rebate width
5 Glass width
6 Centre lock bolt
7 Usually 908 mm for doors 1972 mm high
8 Strike box
9 Glass height (type S)
0 Glass height (type N)
q Hinge datum line to DIN 18 268
w Finished floor level (FFL)

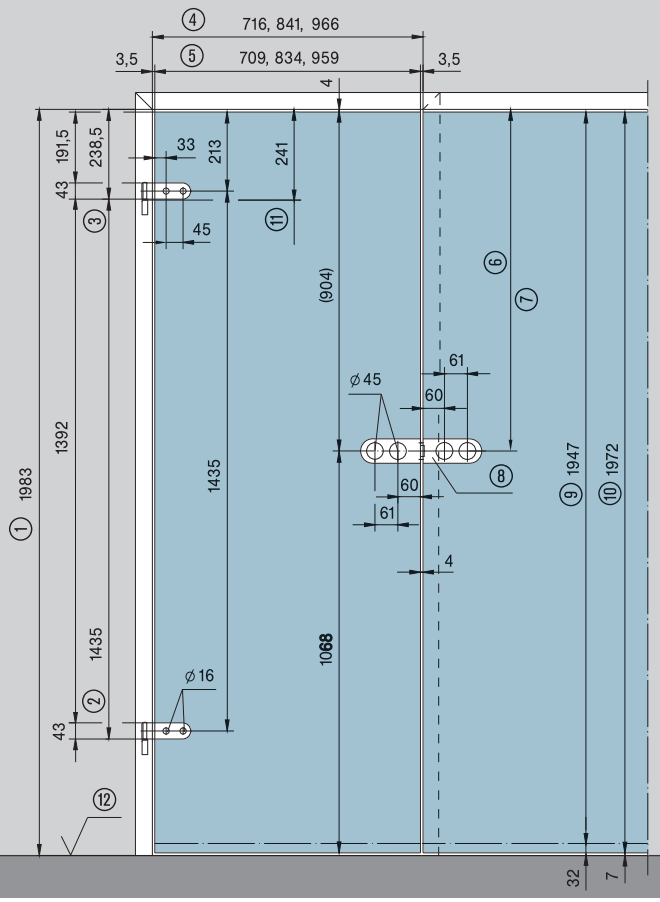

Schnitt / Section

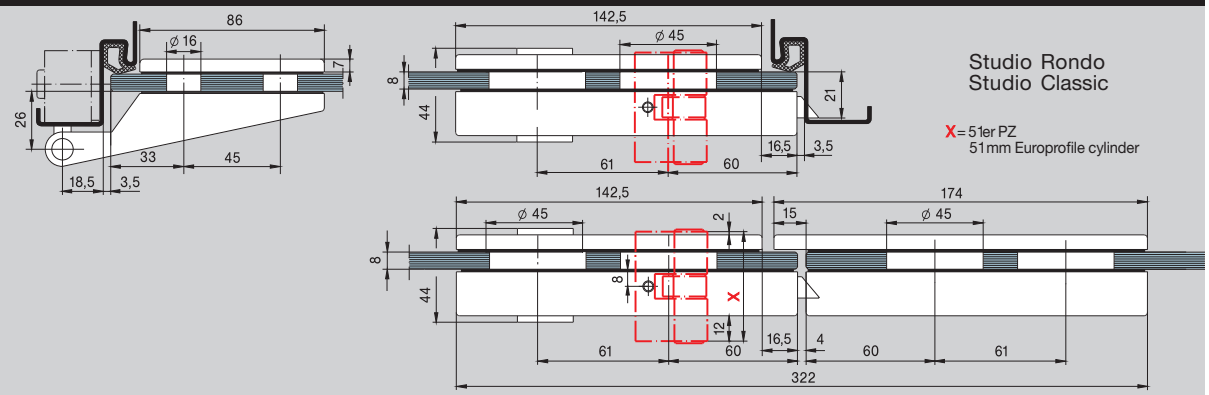
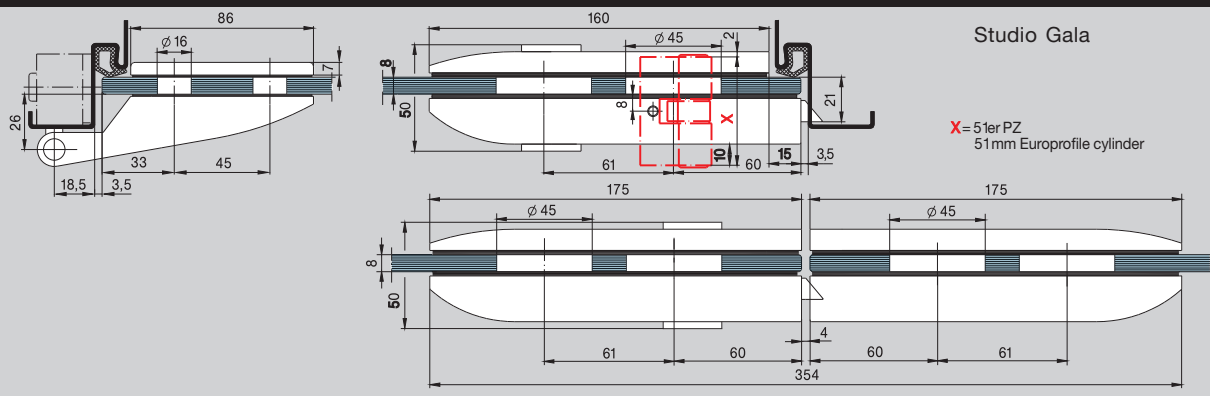
Schnitt / Section